DETALHE CAIXA DE PASSAGEM ENERGIA E TRANSMISSÃO

E S Q U E M A D E L I G A Ç Ã O – S E M E S C A L A

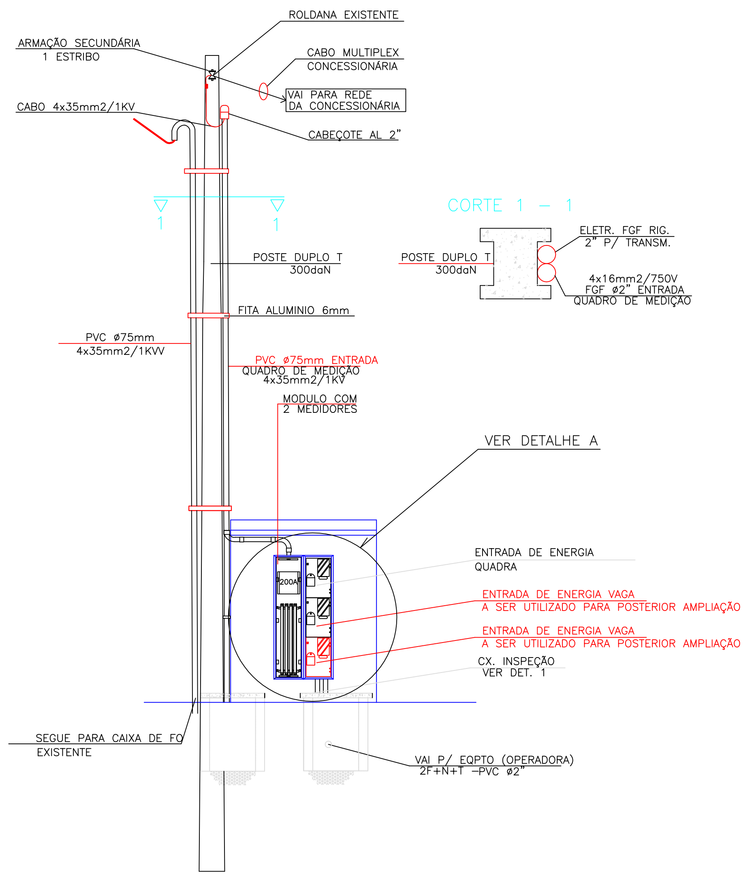

DETALHAMENTO - POSTE DE ENTRADA DE ENERGIA
ESCALA 1:75

DETALHE "A" – SEM ESCALA

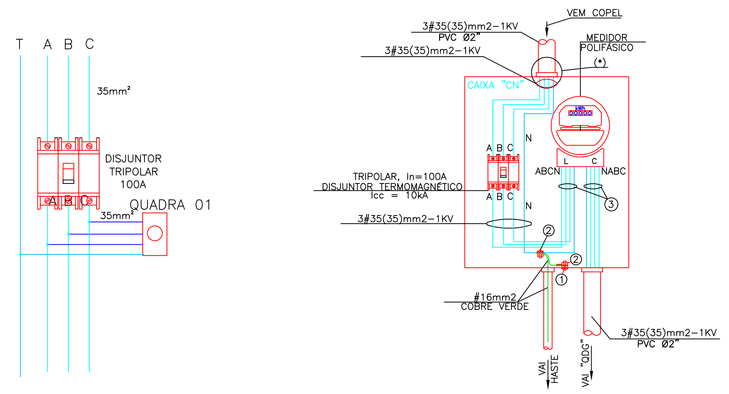

OBS:

(*) – NA INSTALAÇÃO DA BUCHA E ARRUELA DE ALUMÍNIO UTILIZOU–SE "FITA VEDA ROSCA" PARA VEDAÇÃO

LEGENDA

1 – TERMINAL DE COMPRESSÃO PARA CABOS DE 16mm2
2 – CONECTOR TIPO SPLIT BOLT PARA CABOS DE 16mm2
3 – CABOS DE COBRE ISOLADO, 3#35(35)mm2–1KV

QUADRO DE CARGAS

QUADRO DE CARGAS			
MEDIDOR	CLIENTE	FASE	CARGA
	QUADRA	TRI	100A

NOTAS

A – COTAS EM MILÍMETROS;
B – QUALQUER ALTERAÇÃO QUE SE FIZER NECESSÁRIA SOMENTE PODERÁ SER EXECUTADA APÓS O CONSENTIMENTO DO AUTOR DO PROJETO
C – AS CAIXAS DE PASSAGEM E DE ATERRAMENTO POSSUEM DRENO (BRITA N°1);
D – O POSTE AUXILIAR, CAIXA P/ MEDIÇÃO E O DISJUNTOR FORAM ADQUIRIDOS DE FABR. CADASTRADOS JUNTO A CONCESSIONÁRIA;
E – O CONDUTOR DE ATERRAMENTO É CONTÍNUO DO NEUTRO ATÉ A HASTE;
F – TODAS AS PARTES METÁLICAS NORMALMENTE SEM TENSÃO FORAM ATERRADAS, COM RESISTÊNCIA DE ATERRAMENTO DE NO MÁXIMO 5 OHMS, MEDIDOS A QUALQUER ÉPOCA DO ANO, COM SOLO SECO;
G – APÓS A PASSAGEM DOS CABOS OS ELETRODUTOS FORAM VEDADOS COM MASSA DE CALAFETAR OU SILICONE PARA EVITAR O ACÚMULO DE ÁGUA OU DE ANIMAIS NO INTERIOR DOS ELETRODUTOS;
H – O POSTE FOI APRUMADO
I – PARA CAIXAS DE PASSAGEM ASSENTADAS EM TERRENO ARGILOSO, FOI PREVISTO DRENO CILÍNDRICO ø150mm, COM ALTURA DE 700mm, PREENCHIDO COM BRITA N°1 NO FUNDO DA CAIXA. O DRENO É VERTICAL PODENDO SER PERFURADO NO SOLO TRATADO;
J – OS QUADROS RECEBERAM O SEGUINTE ACABAMENTO:
– PINTURA ELETROSTÁTICA – EPÓXI PÓ;
– ESTRUTURAS (INTERNA E EXTERNA), COBERTURAS LATERAIS E TRASEIRA FORAM PINTADAS NA COR CINZA CÓDIGO MUNSELL N 6,5;
– PORTA, ESPELHO E PAINEL INTERNO (CHASSI) FORAM PINTADOS NA COR CINZA, CÓDIGO MUNSELL N 6,5;
K – AS CAIXAS DE PASSAGEM E DE ATERRAMENTO POSSUIEM TAMPAS DE FERRO FUNDIDO E NÃO FORAM PINTADAS.

ITE	DESCRIÇÃO - MATERIAIS	QTD	UND
1	ENTRADA DE ENERGIA - QUADRAS POLIESPORTIVAS		
		1	
	POSTE 200DAN 1 1/2" EMB C/ FONE	1	PC
	ARMACAO PESADA REX 1x1	1	PC
	ISOL ROLDANA PORCELANA 72X72	1	PC
	ARRUELA QUADRADA 38X38 18MM	1	PC
	PARAFUSO CO M16x200MM	1	PC
	CAIXA CN3 CHAPA	1	PC
	DISJUNTOR 2X60A UL	3	PC
	HASTE TERRA 5/8"x2,40M BC	1	PC
	CONECTOR MINI GAR	1	PC
	BUCHA ALUMINIO 1 1/2"	4	PC
	ARRUELA ALUMINIO 1 1/2"	4	PC
	ELETRODUTO PVC 3/4"	3	BR
	CURVA PVC 3/4" x 90G	3	PC
	LUVA PVC 3/4"	3	PC
	BUCHA ALUMINIO 3/4"	8	PC
	ARRUELA ALUMINIO 3/4"	8	PC
	CONECTOR SPLIT BOLT 35MM	3	PC
	FITA ISOLANTE PRETA 20M	1	RL
	ARAME GUIA 14 BWG	1	KG
	CAIXA PASSAGEM EMB 10X10	3	PC
	FIO RIGIDO 10MM 750V	30	MT
	CAIXA CONCRETO 30X30X30	1	PC
	CABO RIGIDO 35MM 750KV	35	MT
	FITA ISOLANTE COLORIDA 10M AM	1	RL
	FITA ISOLANTE COLORIDA 10M VM	1	RL
	FITA ISOLANTE COLORIDA 10M BR	1	RL
	NUMERO OVAL 1 ALUMINIO	1	PC
	NUMERO OVAL 2 ALUMINIO	1	PC
	NUMERO OVAL 3 ALUMINIO	1	PC
	TERMINAL PRESSAO 35MM	3	PC
	CAIXA CB 100 CHAPA	1	PC
	DISJUNTOR 3X200A UL	1	PC
	NIPLE PVC 1 1/2" 10CM	1	PC

NOTAS

CENTRO DE MEDIÇÃO

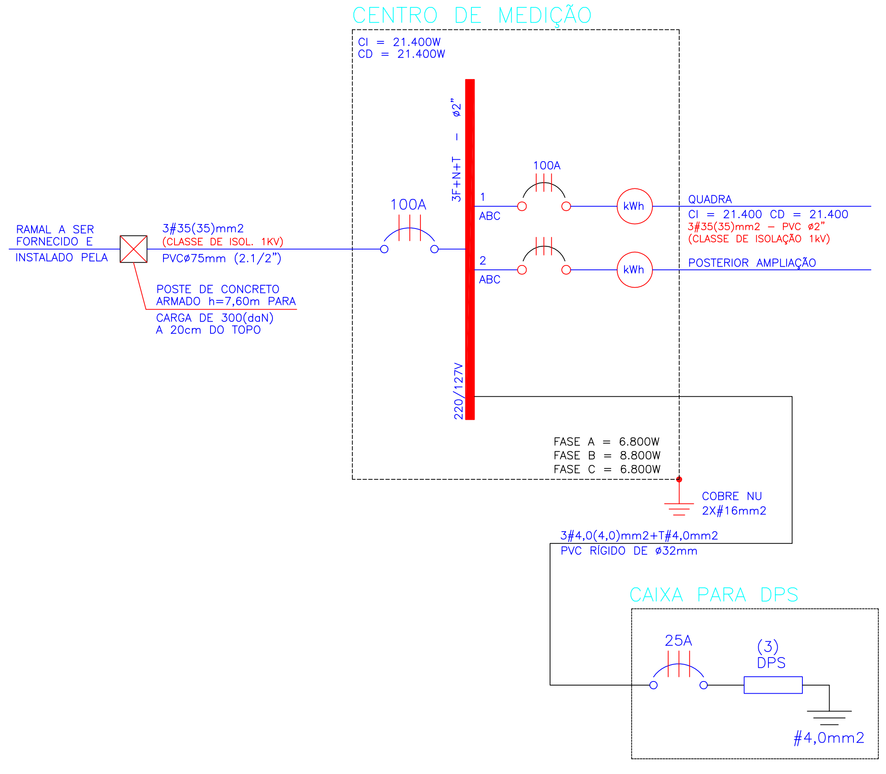

CENTRO DE MEDIÇÃO

DISTRIBUIÇÃO DE CARGAS E FASES

FASES(W) / DEPEND.	FASE A	FASE B	FASE C
QUADRA	6.800	8.800	6.800
TOTAL	6.800	8.800	6.800

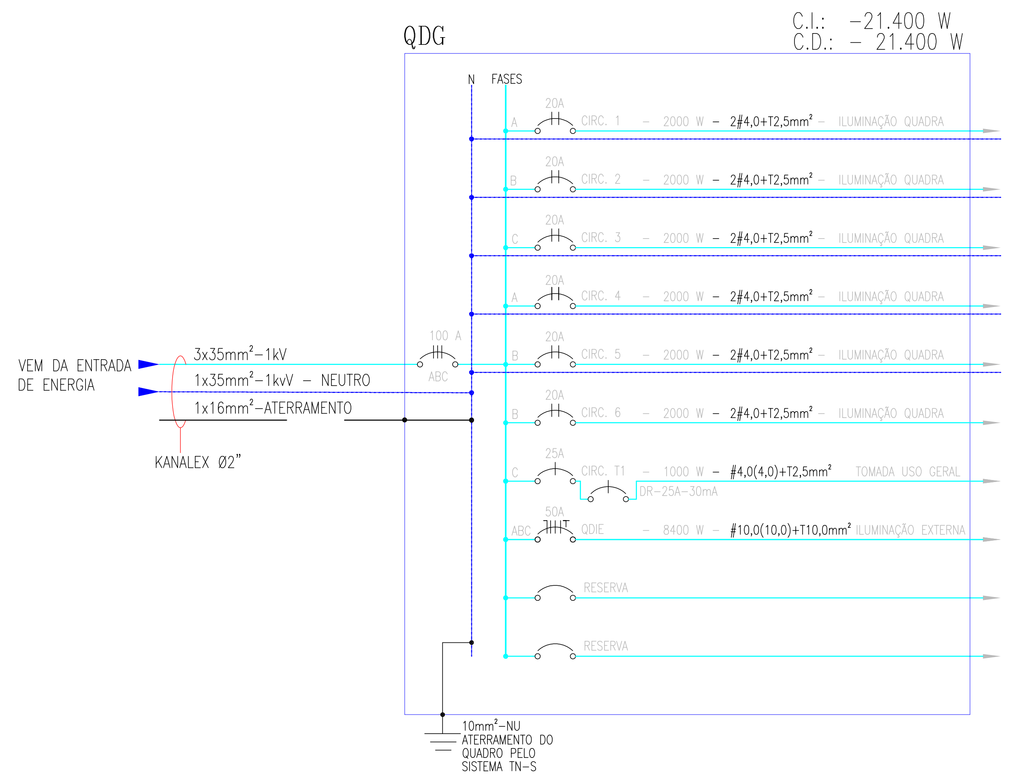

REVISÃO r04	Revisão	09/02 /2015
REVISÃO r03	Revisão	26/01 /2015
REVISÃO r02	Revisão reunião 07 / 01 /2015	14/01 /2015
REVISÃO r01	Entrega definitiva	04/12 /2014
REVISÃO r00	Entrega preliminar	07/11 /2014

MUNICÍPIO DE ARAUCÁRIA
SECRETARIA MUNICIPAL DE PLANEJAMENTO - SMPL

TÍTULO
PROJETO QUADRA POLIESPORTIVA JD. PLINIO - CAPELA VELHA
PROJETO IMPLANTAÇÃO ELÉTRICO

REFERÊNCIA
PROJETO DE IMPLANTAÇÃO ELETRICA
ENTRADA DE ENERGIA E DIAGRAMA UNIFILAR

RESP. TÉCNICO PELO PROJETO
AUTOR DO PROJETO: João Guilherme Meyer Neto - CREA:PR-67.113/D

RESP. TÉCNICO PELA OBRA

L.J.G Construções Civis Ltda
RAZÃO SOCIAL: L J G - Construções Civis Ltda.
CNPJ: 03.483.439/0001-00
CEP: 80320-100
ENDEREÇO: Rua Professor Brasílio Ovídio da Costa, 15 B-1 - Água Verde
E-MAIL: jjgmayernetp@hotmail.com

DESENHO: RICARDO
DATA: 09/02/2015
ESCALA DO DESENHO: INDICADAS
ARQUIVO:

IM ELE
02 03